Rz40

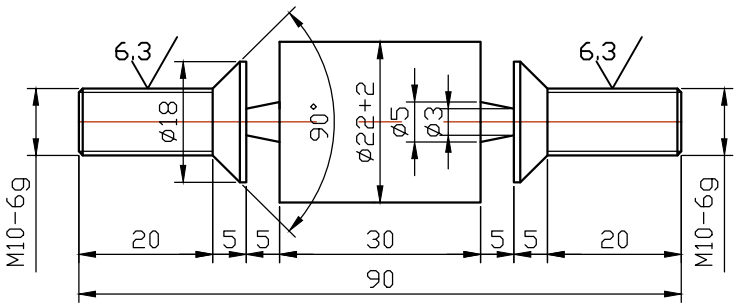

1. ხრახნების ზომა და რაოდენობა დაზუსტდეს ძველი მოპირკეთების მოხსნის შემდეგ

რაოდ 84 ცალი

ცვლ.	ფურც.	დოკუმენტის №	ხელმოწ.	თარ.	
დაამუშავა		შაშვიშვილი		15.06.26	
შეამოწმა					
ტ.კონტრ.					
დაამტკიცა					
დოკ. შეძმ. საფუძველი					

ტირიფონა ჰესი აბრ №2 2400.5800.600

საწყვეტი ხრახნები
(წინა და უკანა სახურავებზე მოპირკეთების დასამაგრებლად)

ლიტ.	მასა	მასშტ.
ფურც.	ფურცლები	

საკონსტრუქტორო სამსახური

ფლ. 20

GIEC

ფორმატი: A4

ხელმ. და თარ. | ინვ. № დუბლ. | ინვ. № ნაცვ. | ხელმ. და თარ. | ინვ. № დედ.